IA5106

Czujnik indukcyjny

IAE3010-BPKG/US-100-DPS

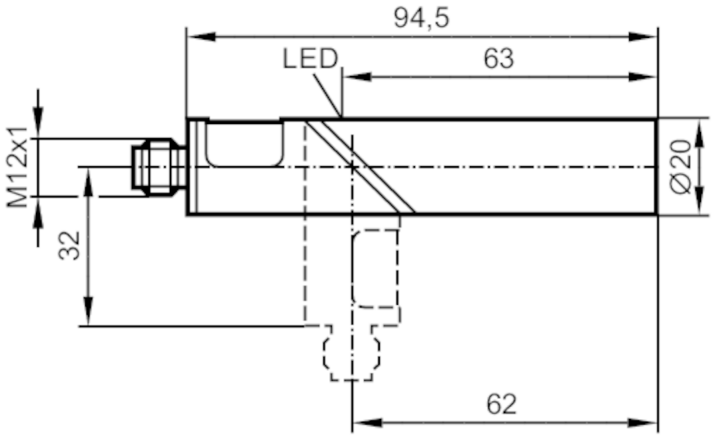

Cechy produktu		
Wykonanie elektryczne		PNP
Funkcja wyjścia		normalnie otwarte
Strefa działania	[mm]	10
Obudowa		cylindryczna
Wymiary	[mm]	Ø 20 / L = 94,5
Dane elektryczne		
Napięcie zasilania	[V]	10...36 DC
Pobór prądu	[mA]	15; (24 V)
Klasa ochrony		III
Zabezpieczenie przed odwrotną polaryzacją		tak
Wyjścia		
Wykonanie elektryczne		PNP
Funkcja wyjścia		normalnie otwarte
Maks. spadek napięcia wyjścia przełączającego DC	[V]	2,5
Prąd obciążenia wyjścia przełączającego DC	[mA]	250
Częstotliwość przełączania DC	[Hz]	300
Zabezpieczenie przed zwarciem		tak
Typ zabezpieczenia przed zwarciem		impulsowe
Zabezpieczenie przed przeciążeniem		tak
Strefa działania		
Strefa działania	[mm]	10
Realny zasięg działania Sr	[mm]	10 ± 10 %
Gwarantowany zasięg działania	[mm]	0...8,1

IA5106

Czujnik indukcyjny

IAE3010-BPKG/US-100-DPS

Dokładność / odchylenie			
Współczynnik korekcji		stal: 1 / stal kwasoodporna: 0,7 / mosiądz: 0,5 / aluminium: 0,4 / miedź: 0,3	
Histereza	[% z Sr]	3...15	
Dryft punktu przełączania	[% z Sr]	-10...10	
Warunki pracy			
Temperatura otoczenia	[°C]	-25...80	
Ochrona		IP 65	
Testy / dopuszczenia			
EMC		EN 60947-5-2	
		EN 55011	klasa B
MTTF	[lata]	1147	
Dane mechaniczne			
Waga	[g]	82,3	
Obudowa		cylindryczna	
Montaż		montaż niezabudowany	
Wymiary	[mm]	Ø 20 / L = 94,5	
Materiał		PBT; okno LED: PC	
Wyświetlacze / elementy robocze			
Wyświetlacz		Stan wyjścia	1 x LED, kolor żółty
Akcesoria			
Dostarczane elementy		Klamry mocujące: 1	
Uwagi			
Sztuk w opakowaniu		1 szt.	

Połączenie elektryczne - wtyk

Konektor: 1 x M12; kodowanie: A

IA5106

Czujnik indukcyjny

IAE3010-BPKG/US-100-DPS
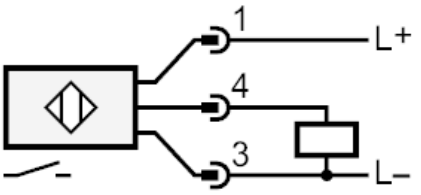
Podłączenie