ID5063

Czujnik indukcyjny

ID-3050-BPKG/PP/US-100-DPS

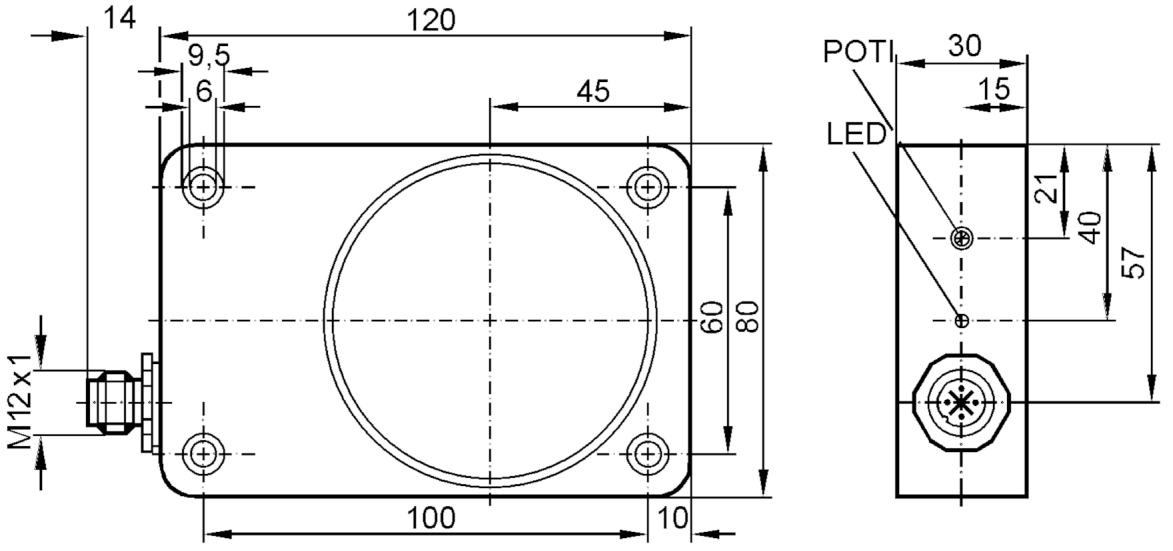

Cechy produktu		
Wykonanie elektryczne		PNP
Funkcja wyjścia		normalnie otwarte
Strefa działania	[mm]	50
Obudowa		prostopadłościan
Wymiary	[mm]	120 x 80 x 30
Aplikacja		
Konstrukcja		styki pozłacane
Dane elektryczne		
Napięcie zasilania	[V]	10...36 DC
Pobór prądu	[mA]	15; (24 V)
Klasa ochrony		II
Zabezpieczenie przed odwrotną polaryzacją		tak
Wyjścia		
Wykonanie elektryczne		PNP
Funkcja wyjścia		normalnie otwarte
Maks. spadek napięcia wyjścia przełączającego DC	[V]	2,5
Prąd obciążenia wyjścia przełączającego DC	[mA]	250
Częstotliwość przełączania DC	[Hz]	8
Zabezpieczenie przed zwarciem		tak

ID5063

Czujnik indukcyjny

ID-3050-BPKG/PP/US-100-DPS

Typ zabezpieczenia przed zwarciem		impulsowe	
Zabezpieczenie przed przeciążeniem		tak	
Strefa działania			
Strefa działania	[mm]	50	
Regulowany zasięg działania		tak	
Ustawienia fabryczne zasięgu działania	[mm]	50	
Realny zasięg działania Sr	[mm]	50 ± 10 %	
Gwarantowany zasięg działania	[mm]	0...40,5	
Dokładność / odchylenie			
Współczynnik korekcji		stal: 1 / stal kwasoodporna: 0,7 / mosiądz: 0,5 / aluminium: 0,4 / miedź: 0,3	
Histereza	[% z Sr]	1...15	
Dryft punktu przełączania	[% z Sr]	-10...10	
Warunki pracy			
Temperatura otoczenia	[°C]	-25...80	
Ochrona		IP 67	
Testy / dopuszczenia			
EMC		EN 60947-5-2	
		EN 55011	klasa B
MTTF	[lata]	1390	
Dane mechaniczne			
Waga	[g]	479,5	
Obudowa		prostopadłościan	
Montaż		montaż niezabudowany	
Wymiary	[mm]	120 x 80 x 30	
Materiał		obudowa: PP czarny; powierzchnia aktywna: PP czarny	
Wyświetlacze / elementy robocze			
Wyświetlacz		Stan wyjścia	1 x LED, kolor żółty
Akcesoria			
Dostarczane elementy		śrubokręt: 1	
Uwagi			
Sztuk w opakowaniu		1 szt.	

Połączenie elektryczne - wtyk

Konektor: 1 x M12; kodowanie: A; Nakrętka: stal nierdzewna (1.4571/316Ti); Styki: pozłacane

ID5063

Czujnik indukcyjny

ID-3050-BPKG/PP/US-100-DPS
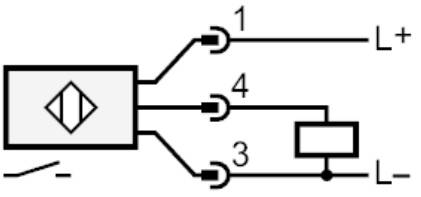
Podłączenie