TYPE 1089

Ø4MM STACKABLE BANANA PLUG AND RETRACTABLE SLEEVE / QUICK CONNEXION
FICHE BANANE MÂLE Ø4MM EMPILABLE ET FOURREAU RÉTRACTABLE / RACCORD RAPIDE
Ø4MM STAPELBARER SCHIEBEHÜLSENSTECKER / KLEMMANSCHLUSS



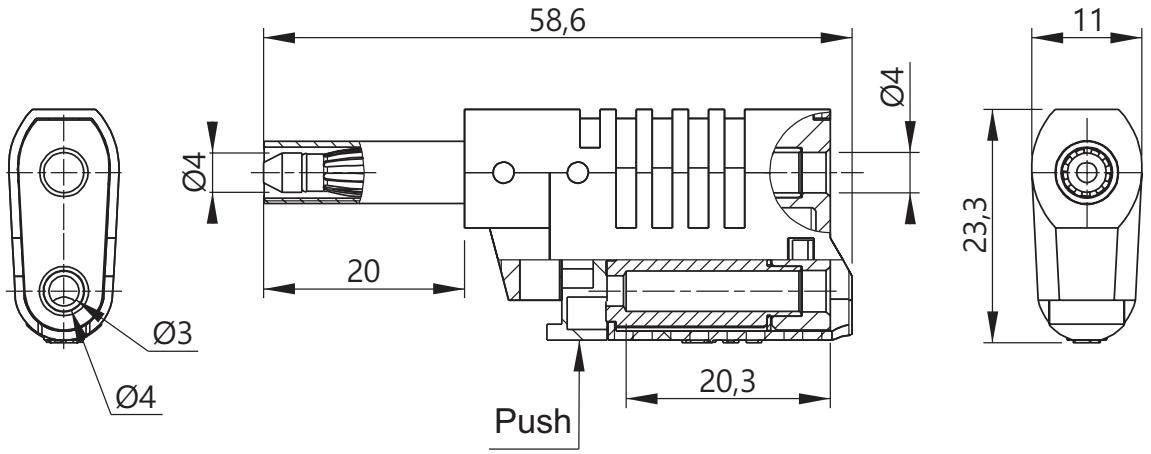

Reference
Référence
Bestell-Nr
1089-#

Rated voltage **Tension assignée** ***Bemessungsspannung***	Rated current **Intensité assignée** ***Bemessungsstrom***	Contact parts **Contacts** ***Kontaktteile***	Insulation **Isolant** ***Isolierteile***	Colours [#] **Couleurs [#]** ***Farben [#]***
≤30VAC ≤60VDC	36A	Ni coated brass **Laiton nickelé** ***Messing vernickelt***	***PA6***	R 2, N 0, BL 6, V 5, J 4, BC 9