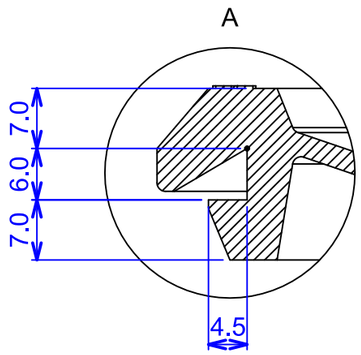

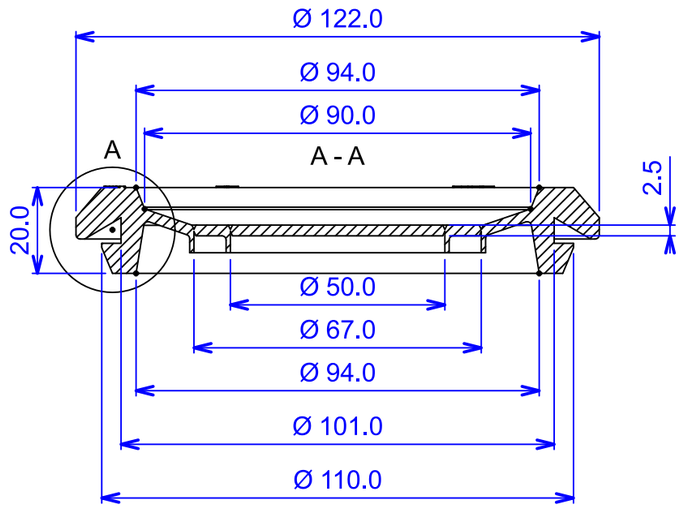

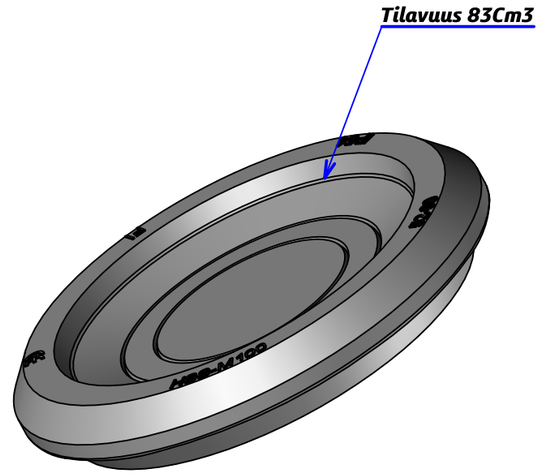

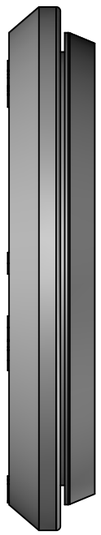

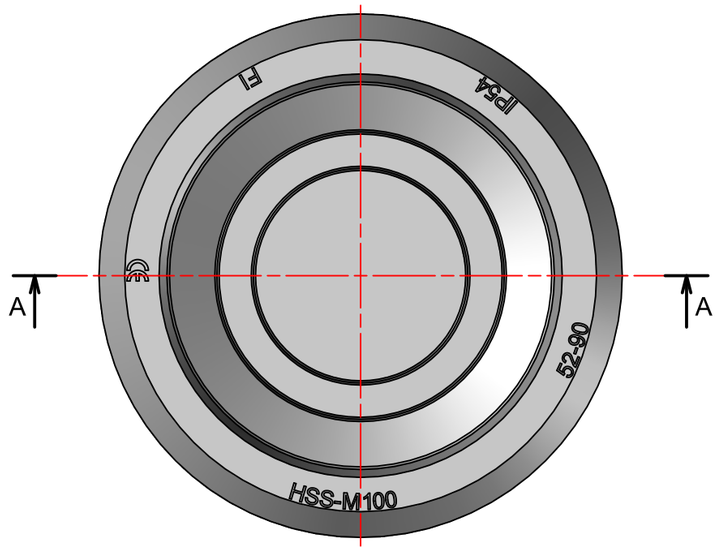

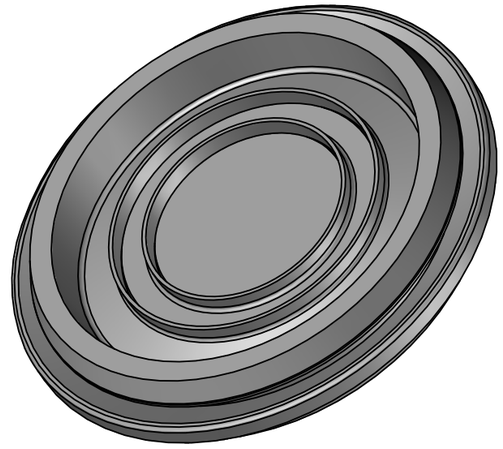

SCALE 1:1	HSS-M100	AUTHOR Tuomas	
		DATE 15/02/2018	
TopSolid	HT Hi Tech Polymers Oy	Address1 Address2	
A2	Piir. N:o 1522018		00