DF2210

Elektroniczny wyłącznik

Fuse/IO-Link/24VDC/10A

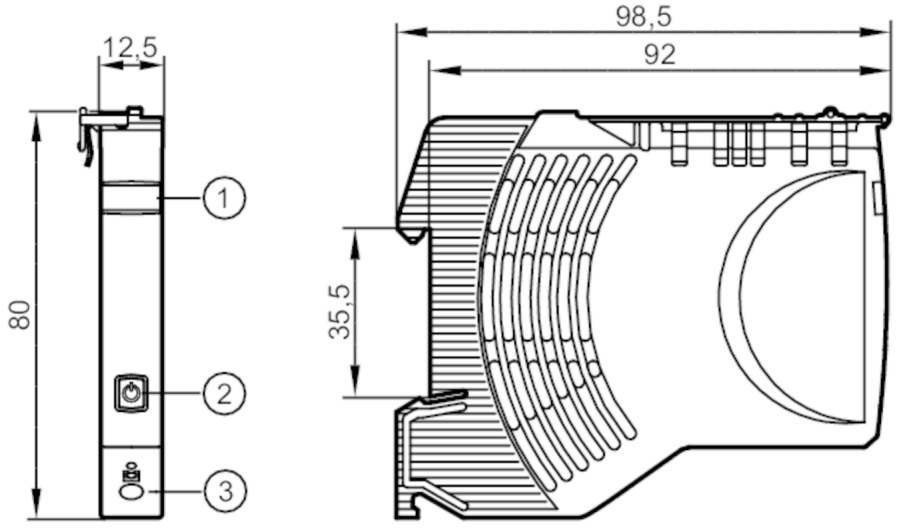

1 powierzchnia do opisu
2 przycisk on / off / reset Status LED 1
3 zaciski sprężynowe Wyjście 1

Dane elektryczne		
Napięcie zasilania	[V]	zgodnie z SELV/PELV
Napięcie znamionowe DC	[V]	24
Napięcie wejściowe DC	[V]	18...30
Klasa ochrony		III
Czas buforowania (napięcie znamionowe 24 V DC)	[ms]	10
Prąd w obwodzie zamkniętym	[mA]	10
Straty mocy (napięcie nominalne 24 V DC)	[W]	1,968
Liczba kanałów		1
Prąd znamionowy	[A]	10
Prąd znamionowy (element zabezpieczenia)	[A]	10
Wyjścia		
Całkowita pojemność elektryczna	[mF]	20
Warunki pracy		
Temperatura otoczenia	[°C]	-25...60
Temperatura składowania	[°C]	-40...70
Ochrona		IP 20; (od czoła)
Stopień zabrudzenia		2

Testy / dopuszczenia		
EMC	EN 61000-6-3	radiacja poprzez interferencje
	EN 61000-6-2	odporność na zakłócenia

DF2210

Elektroniczny wyłącznik

Fuse/IO-Link/24VDC/10A

Dane mechaniczne		
Waga	[g]	72
Wymiary	[mm]	80 x 12,5 x 98,5

Wyświetlacze / elementy robocze		
Wyświetlacz	status	1 x LED, czerwony / zielony / pomarańczowyorange
Elementy wykonawcze	1 x	przyciski

Połączenie elektryczne

zaciski sprężynowe:

styki - dźwignia/listwa:

Podłączenie

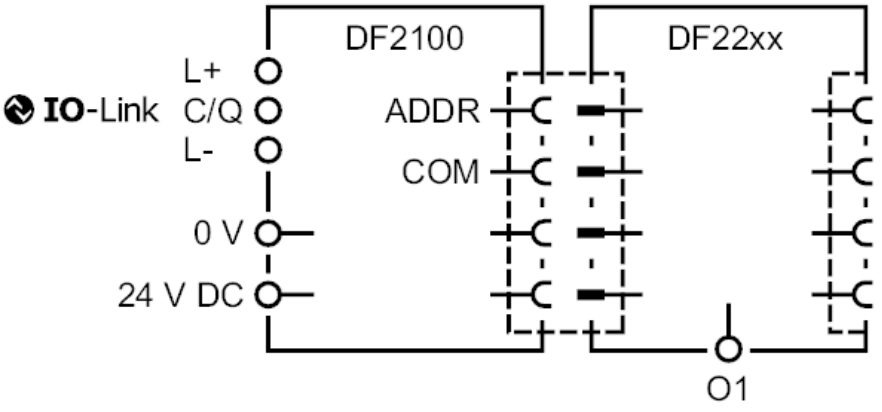

Diagramy i grafiki

Charakterystyka wyjściowa

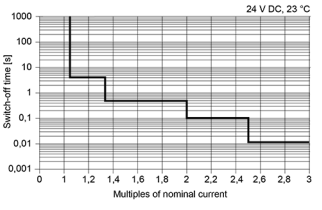

Charakterystyka prądowo-czasowa