佳尼有限公司 CANAL COMPONENTS INC

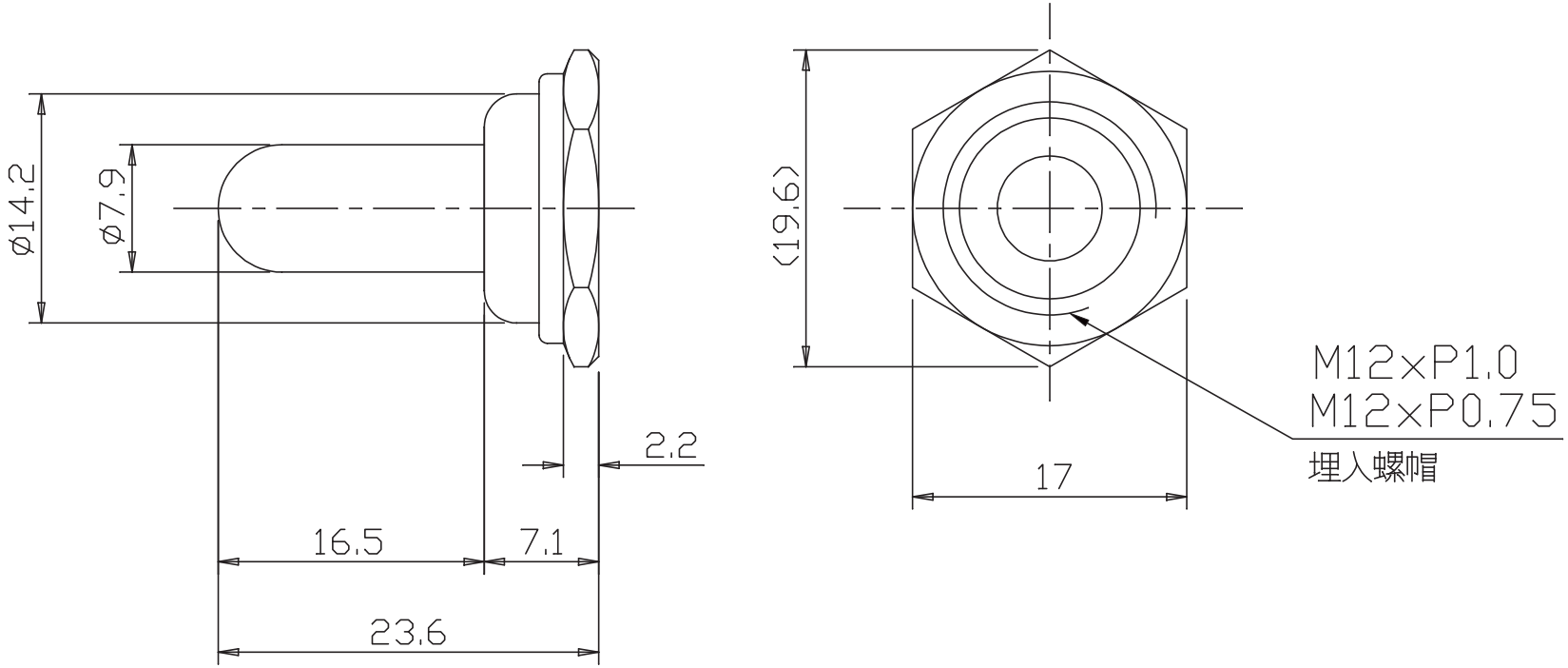

一 般 公 差	
尺吋範圍	公差
0.5-6	±0.2
6-30	±0.4
30-120	±0.5
120-315	±1
315-1000	±1.6
1000-2000	±2.4

顏色	黑	紅	黃	綠	藍	透明
color	break	red	yellow	green	blue	clear

嘉尼企業股份有限公司
工程部
2019.05.16
文件管制章

REVISION	DESCRIPION	REVISED BY	TOLEANCES .X .XX ANGLE ½°					UNIT mm	PART NAME	SPEC DRAWING	DWG NO
4			DRAWN BY	張俊雄	DESIGNED BY	王豐文	SCALE				WS4041A
3											
2			CHECKED BY	Jimmy	APPROVED BY		DATE	2019.05.16	PART NO	70-B	
1 2019.05.16	首次出圖	張俊雄									